BRUGERMANUAL

SESAM 800

L15, M6, S6, S3, K3, RXD, RX, RX DIN

Oversættelse af den originale vejledning

941211-000 DA E3

Indholdsfortegnelse

1 Introduktion 4

2 Omfang 4

3 Service 4

4 Vedligeholdelse 4

5 Tekniske specifikationer 5

6 Beskrivelse af systemet 7

6.1 Modtagere 7

6.2 Sendere 8

7 Beskrivelse af modtagerne 9

8 Installation af modtageren 12

8.1 Placering og montering af modtageren 12

8.2 Antennetilslutning 13

8.3 Tilslutninger på modtageren (alle modeller) 13

9 Modtagernes indikeringer 14

9.1 SESAM 800 RX 14

9.2 SESAM 800 RXD 15

9.3 SESAM 800 RX DIN 15

10 Konfigurering af modtageren 16

10.1 SESAM 800 RX 16

10.1.1 Grundlæggende konfiguration 16

10.1.2 Avanceret konfiguration 17

10.1.3 Sletning af alle sendere i modtageren 17

10.2 SESAM 800 RXD 18

10.2.1 Grundlæggende konfiguration 18

10.2.2 Avanceret konfiguration 18

10.2.3 Sletning af sendere i modtageren SESAM 800 RXD 20
10.2.4 Genindprogrammering af en sender i modtageren SESAM 800 RXD 20
10.2.5 Låsning af modtageren SESAM 800 RXD med PIN-kode 21
10.3 SESAM 800 RX DIN 23
10.3.1 Grundlæggende konfiguration 23
10.3.2 Avanceret konfiguration 23
10.3.3 Sletning af alle sendere i modtageren SESAM 800 RX DIN 24
10.4 Sikker transmissionstilstand for RX og RXD 24
10.5 Hukommelseskort (kun RXD) 25
10.5.1 Kopiering af informationer fra et hukommelseskort til en ny modtager 25
10.5.2 Kopiering af informationer fra en modtager til et hukommelseskort 26
11 Beskrivelse af sendere 27
11.1 Indikationer på senderen 27
12 Udskiftning af batterier i senderne 29
12.1 Udskiftning af batterier i SESAM 800 K3 29
12.2 Udskiftning af batterier i SESAM 800 S3 & S6 30
12.3 Udskiftning af batterier i SESAM 800 M6 31
12.4 Udskiftning af batterier i SESAM 800 L15 32
13 Fejlkoder 33
14 Boremål for SESAM 800 RX og RXD 34
14.1 Mål for SESAM 800 RX DIN 35

”Note! The following text is only translated for the convenience of the reader. If there are any contradictions between this text and the original English version (can be obtained by contacting Åkerströms service department) the English version shall be used”.
941211-000 DA A0 is translated from 941211-000 SV D1.

1 Introduktion

Denne manual omfatter kun installation af SESAM 800-portåbningssystemet. SESAM 800 er ikke et komplet system til styring af porte; det har kun en opsætning med udgange, som styres af de handlinger, som operatøren udfører ved hjælp af senderens knapper. Hvordan udgangene anvendes til at styre porten afhænger af den pågældende installation og ligger ikke inden for rammerne af SESAM 800-systemet.

Grænsefladen mellem modtageren og porten bør være en speciel grænsefladeenhed, som ikke indgår i radiosystemet, og som derfor ikke er inkluderet i denne manual.

De godkendelser, der findes til SESAM 800, vedrører kun dette system. Det komplette portåbningssystem, hvori den styrede genstand indgår, skal afprøves og godkendes i henhold til gældende normer. Dette er ikke en del af Åkerströms Björbos ansvar.

2 Omfang

Nedenstående anvisninger skal følges ved installation af Åkerströms SESAM-system. Installationen skal udføres af en autoriseret og kompetent person.

3 Service

Kontakt Åkerströms Björbo AB forhandler for service og support. Garantisager skal udføreres af Åkerströms eller på autoriseret værksted.

4 Vedligeholdelse

Til rengøring, brug en tør rengøringskuld, hvis nødvendigt brug en våd klud med sæbe. Brug aldrig alkoholbaseret produkter til rengøring, det kan give plastikken alvorlige skader. Brug ikke højtryksrenser på produktet!

5 Tekniske specifikationer

Tabel 1. Tekniske specifikationer for SESAM 800

Specifikationer for systemet	
Frekvens:	869,8 MHz
Kanalseparation:	25 kHz
Afgivet effekt:	< 5 mW
Funktionel følsomhed:	<= -107 dBm BER 10^{-4}
Transmissionsprincip:	GMSK, TDMA
Driftstemperaturområde:	-25 °C – +55 °C
Opbevaringstemperaturområde:	-40°C – +85°C
Specifikationer for RX/RXD	
IP-klasse:	IP65
Forsyningsspænding 12-24 V DC-versioner:	12-24 V AC/DC, 150 mA (SELV), maks. 4 AT-sikring
Forsyningsspænding 230 V AC-versioner:	230 V AC, 50 Hz, 15 mA, maks. 4 AT-sikring
Relæernes maksimale brydeevne:	2 A/250 V AC cosφ = 1
Samlet belastning for alle relæer:	4 A/250 V AC (højst 2 A på et enkelt relæ)
Relætype:	SPDT
Sikring på strømkredsløb:	2,5 AT/250 V AC (IEC 60127-2/V)
Dimensioner:	135 x 120 x 50 mm
Vægt:	450 g
Skruestørrelse:	TX20
Specifikationer for DIN	
Forsyningsspænding:	12-24 V AC/DC
Relæernes maksimale brydeevne:	2 A/250 V AC cosφ = 1
Relætype:	SPDT
Sikring på strømkredsløb:	2,5 AT/250 V AC (IEC 60127-2/V)
Dimensioner:	92 x 72,5 x 30 mm
Vægt:	84 g

Specifikationer for K3	
IP-klasse:	IP65
Dimensioner:	67 x 44 x 13 mm
Vægt:	30 g
Batteritype:	2 stk. CR 2025-litiumbatterier
Skruestørrelse:	PH00
Specifikationer for S3	
IP-klasse:	IP67
Dimensioner:	75 x 46 x 22 mm
Vægt:	80 g
Batteritype:	2 stk. AAA/LR03 alkalisk
Skruestørrelse:	PH00
Specifikationer for S6	
IP-klasse:	IP67
Dimensioner:	75 x 46 x 22 mm
Vægt:	80g
Batteritype:	2 stk. AAA/LR03 alkalisk
Skruestørrelse:	PH00
Specifikationer for M6	
IP-klasse:	IP67
Dimensioner:	100 x 60 x 25 mm
Vægt:	130 g
Batteritype:	2 stk. AA/LR06 alkalisk
Skruestørrelse:	PH2
Specifikationer for L15	
IP-klasse:	IP67
Dimensioner:	120 x 75 x 30
Vægt:	200 g
Batteritype:	2 stk. AA/LR06 alkalisk
Skruestørrelse:	PH2

Der findes også en L99 med display. Information om denne findes i installationsmanualen til SESAM L99, 800RX og 800RXD

6 Beskrivelse af systemet

6.1 Modtagere

SESAM 800-modtagerserien består af tre modeller. RX, RXD og RX DIN. RX- og RXD-modellerne fås i to udførelser: med en forsyningsspænding på 12-24 V AC/DC eller 230 V AC. RX DIN fås kun med 12-24 V AC/DC.

SESAM 800 RX:

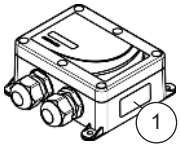

- Modtager med 3 relæudgange.
- Lagerkapacitet: op til 100 sendere.

SESAM 800 RXD:

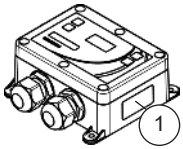

- Modtager med 3 relæudgange.
- Integreret display og konfigurationsknapper.
- Lagerkapacitet: op til 500 sendere.
- Udtageligt hukommelseskort, som indeholder en sikkerhedskopi af samtlige konfigurationsparametre.

SESAM 800 RX DIN:

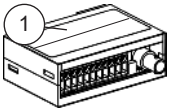

- Modtager med 3 relæudgange.
- Lagerkapacitet: op til 100 sendere.
- Kan monteres på en DIN-skinne.

1 Placering af typeskiltet

6.2 Sendere

Denne dokumentation omfatter fem sendermodeller i SESAM 800-senderserien.

Keyring K3:

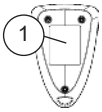

- Miniaturesender med 3 knapper.
- Egnet til styring af 3 ikke-svartidskritiske funktioner.

Small S3:

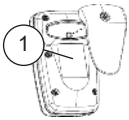

- Kompakt sender med 3 knapper, som er tilpasset til industriel brug.
- Egnet til styring af 3 funktioner.

Small S6:

- Kompakt sender med 6 knapper, som er tilpasset til industriel brug.
- Egnet til styring af 6 funktioner.

Medium M6:

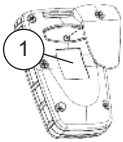

- Sender med 6 knapper, som er tilpasset til industriel brug.
- Egnet til styring af 6 funktioner og/eller når en større sender er at foretrække, eksempelvis til industriel brug.

Large L15:

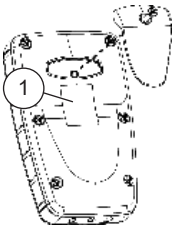

- Sender med 15 knapper, som er tilpasset til industriel brug.
- Egnet til styring af op til 15 funktioner.

1 Placering af typeskiltet

7 Beskrivelse af modtagerne

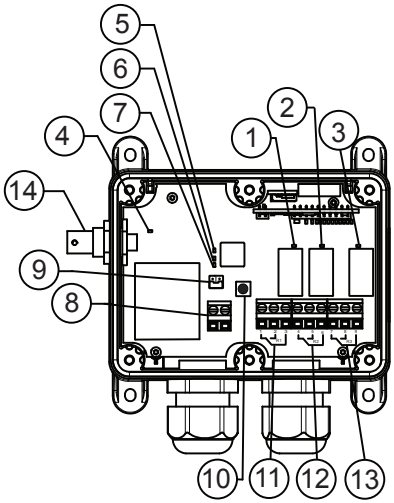

Figur 1. Indikatorer, tilslutninger og jumper på SESAM 800 RX 230 V AC.

1. Lysdiode 1, relæ 1 – status
2. Lysdiode 2, relæ 2 – status
3. Lysdiode 3, relæ 3 – status
4. Lysdiode 4 – drift
5. Lysdiode 5 – squelch
6. Lysdiode 6 – status
7. Lysdiode 7 – indlæring
8. Nettilslutning 230 V AC
9. Jumper J1 – sikker transmissionstilstand
10. Knappen Learn/Erase (indlæring/sletning)
11. Tilslutning til relæ 1
12. Tilslutning til relæ 2
13. Tilslutning til relæ 3
14. Antennetilslutning

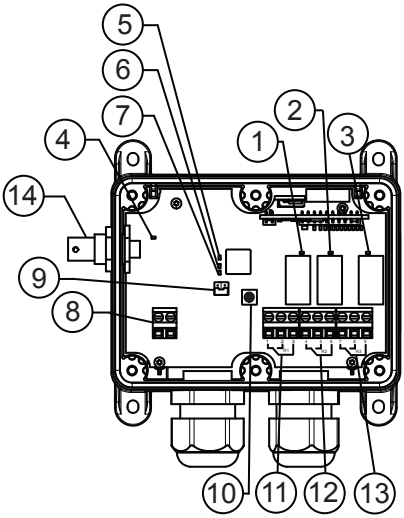

Figur 2. Indikatorer, tilslutninger og jumper på SESAM 800 RX 12-24 V AC/DC.

1. Lysdiode 1, relæ 1 – status
2. Lysdiode 2, relæ 2 – status
3. Lysdiode 3, relæ 3 – status
4. Lysdiode 4 – drift
5. Lysdiode 5 – squelch
6. Lysdiode 6 – status
7. Lysdiode 7 – indlæring
8. Nettilslutning 12-24 V AC/DC
9. Jumper J1 – sikker transmissionstilstand
10. Knappen Learn/Erase (indlæring/sletning)
11. Tilslutning til relæ 1
12. Tilslutning til relæ 2
13. Tilslutning til relæ 3
14. Antennetilslutning

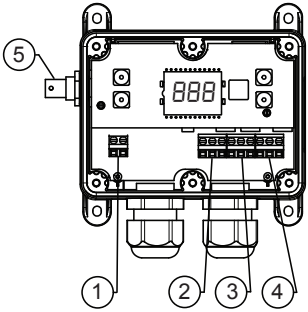

Figur 3. Tilslutninger på SESAM 800 RXD 12-24 V AC/DC

1. Nettilslutning 12-24 V AC/DC
2. Tilslutning til relæ 1
3. Tilslutning til relæ 2
4. Tilslutning til relæ 3
5. Antennetilslutning

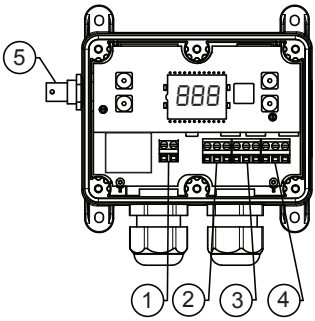

Figur 4. Tilslutninger på SESAM 800 RXD 230 V AC

1. Nettilslutning 230 V AC
2. Tilslutning til relæ 1
3. Tilslutning til relæ 2
4. Tilslutning til relæ 3
5. Antennetilslutning

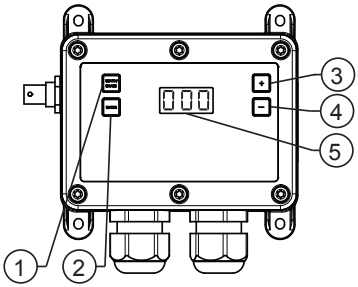

Figur 5. Display og knapper på SESAM 800 RXD

1. Knappen Learn/Erase (indlæring/sletning)
2. Knappen Enter (valg af relæ)
3. Hukommelsesposition op
4. Hukommelsesposition ned
5. Display

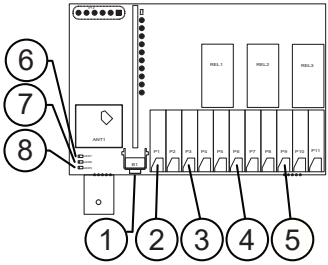

Figur 6. Tilslutninger og knap på SESAM RX DIN

1. Knappen Learn/Erase (indlæring/sletning)
2. Nettilslutning 12-24 V AC/DC
3. Tilslutning til relæ 1
4. Tilslutning til relæ 2
5. Tilslutning til relæ 3
6. Lysdiode 7 – indlæring
7. Lysdiode 6 – status
8. Lysdiode 5 – squelch

8 Installation af modtageren

En permanent installation af modtageren skal være udstyret med sikringer, som beskytter modtager og ledninger mod overstrøm og kortslutning. Det betyder, at strømforsyningen til modtageren og alle relækontakter skal være forsynet med sikringer.

Alle sikringer anvendes som adskillelsesenheder. Sikringerne skal være let-tilgængelige, have en kontaktafstand på mindst 3,0 mm og være placeret i serie med fase. Vær opmærksom på, at alle sikringer skal opfylde kravene iht. IEC 60127-2/V.

Efter installation af udstyret skal de installerede kabler bindes sammen parvis (eksempelvis med kabelbindere) så tæt på klemrækkerne som muligt.

Vær opmærksom på, at der kan være farlig spænding i modtageren. Af denne grund må modtagerens låg kun fjernes af en autoriseret elektriker.

8.1 Placering og montering af modtageren

Vælg et sted, som miljømæssigt ligger inden for modtagerens specifikationer, og som gør det vanskeligt for uvedkommende at nå modtageren. Hvis det er muligt, skal modtageren monteres med kabelforskruningerne nedad.

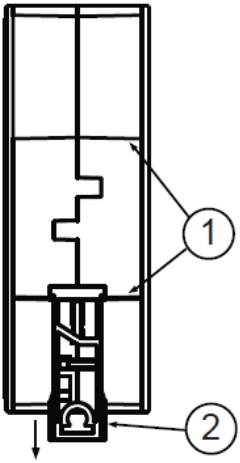

Boremålene for SESAM RX og RXD er vist i kapitel 14. Disse modtagere skal helst skrues fast med 4 mm-skruer, der passer til underlaget. Antennens størrelse og påvirkning af eventuelle metalgenstande skal tages i betragtning, når der skal vælges en placering til modtageren.

SESAM RX DIN skal monteres på en DIN-skinne. På bag-siden er der en fordybning, som skinnen passer ind i (se nr. 1 i Figur 7). Når fordybningen trykkes mod skinnen, klikker tryklåsningn (se nr. 2 i Figur 7) ved fordybningen automatisk modtageren fast. Sørg for, at tryklåsningen virkelig klikker ordentligt fast. For at afmontere modtageren trækkes tryklås-ningen ud, og modtageren løftes væk fra skinnen.

Figur 7. DIN-modtager, fastgørelse af skinnen

8.2 Antennetilslutning

Antennen skal monteres på den eksterne antennekontakt. Bemærk, at antennen ikke må placeres i nærheden af metalgenstande, såsom kabler, metaltage osv.

Kontakt Åkerströms salgsafdeling, hvis der skal bruges en forlængerledning.

8.3 Tilslutninger på modtageren (alle modeller)

Modtageren er udstyret med tilslutninger til forsyningsspænding, relæer og en ekstern antenne (se Figur 1, Figur 2, Figur 3, Figur 4 og Figur 6).

Tilslutningen til forsyningsspændingen er fra venstre til højre:

- Forsyningsspænding (L)
- Nul (N)

Tilslutningerne til relæer er fra venstre til højre:

- Indgang (Common)
- Normalt åben (NO)
- Normalt lukket (NC)

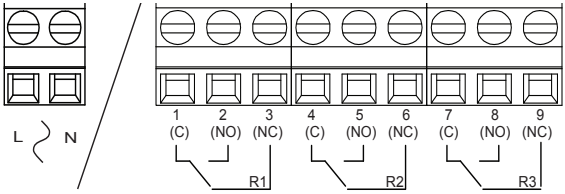

Figur 8. Forsyning og relætilslutning

9 Modtagernes indikeringer

9.1 SESAM 800 RX

Model SESAM 800 RX har syv forskellige lysdiodeindikatorer, som viser informationer om systemet (lysdiodernes placering kan ses i Figur 1).

Indikeringerne er som følger:

Lysdiode 1, relæ 1 – status:	Når lysdioden lyser, er relæet aktivt.
Lysdiode 2, relæ 2 – status:	Når lysdioden lyser, er relæet aktivt.
Lysdiode 3, relæ 3 – status:	Når lysdioden lyser, er relæet aktivt.
Lysdiode 4 – drift:	Indikerer, om modtageren er forsynet med spænding eller ej.
Lysdiode 5 – squelch:	Indikerer, om der er et radiosignal på det pågældende frekvensbånd eller ej.
Lysdiode 6 – status:	Indikerer, at modtageren har modtaget information fra en indkodet sender.
Lysdiode 7 – indlæring:	Indikerer, om modtageren er i indlærings-tilstand eller ej.

9.2 SESAM 800 RXD

Model SESAM 800 RXD har et integreret display (se Figur 5), som viser informationer, der er relevante for systemet. Ved aktivering af en bestemt funktion vises senderens hukommelsesposition på displayet.

Når et relæ aktiveres, vises følgende:

- Venstre decimaltegn: Relæ 1 er aktiveret.
- Begge decimaltegn: Relæ 2 er aktiveret.
- Højre decimaltegn: Relæ 3 er aktiveret.

Ved start af modtageren vises følgende informationer:

- Systemversion
- "Crd", hvis der er installeret et hukommelseskort.
- Antal anvendte hukommelsespositioner.

9.3 SESAM 800 RX DIN

Model SESAM 800 RX DIN har tre forskellige lysdiodeindikatorer, som viser informationer om systemet (lysdiodernes placering kan ses i Figur 6).

Indikeringerne er som følger:

Lysdiode 5 – squelch:	Indikerer, om der er et radiosignal på det pågældende frekvensbånd eller ej.
Lysdiode 6 – status:	Indikerer, at modtageren har modtaget information fra en indkodet sender.
Lysdiode 7 – indlæring:	Indikerer, om modtageren er i indlærings-tilstand eller ej.

10 Konfigurering af modtageren

10.1 SESAM 800 RX

10.1.1 Grundlæggende konfiguration

1. Åbn låget på modtageren (TX20, 6 skruer).
2. Tryk på knappen Learn/Erase, indtil lysdiode 7 lyser. Indlæringstilstanden er aktiveret i 10 sekunder (så længe lysdiode 7 lyser).
   a. På Keyring K3- og Small S3-sendere: Tryk på knap 1 på senderen, hvis knap 1-3 skal anvendes til aktivering af relæer i modtageren.
   b. På Small S6- og Medium M6-sendere: Tryk på knap 1 på senderen, hvis knap 1-3 skal anvendes til aktivering af relæer i modtageren.
   Tryk på knap 4 på senderen, hvis knap 4-6 skal anvendes til aktivering af relæer i modtageren.
   c. På Large L15-senderen: Tryk på den knap på senderen, som skal anvendes til at aktivere relæ 1 i modtageren.
3. Lysdiode 7 på modtageren blinker 3 gange, hvis indlæringen er lykkedes.
4. Monter modtagerens låg, og spænd de 6 stk. TX20-skruer. Drejningsmoment: 2,0 Nm.

10.1.2 Avanceret konfiguration

Denne konfiguration gør det muligt for brugeren at vælge, hvilken knap der aktiverer et bestemt relæ.

1. Åbn låget på modtageren (TX20, 6 skruer).
2. Tryk på knappen Learn/Erase, indtil lysdiode 7 lyser. Indlæringstilstanden er aktiveret i 10 sekunder.
   a. Tryk en gang på knappen Learn/Erase for at vælge relæ 1. Status-lysdioden (lysdiode 6) vil blinke en gang.
   b. Tryk to gange på knappen Learn/Erase for at vælge relæ 2. Status-lysdioden (lysdiode 6) vil blinke to gange.
   c. Tryk tre gange på knappen Learn/Erase for at vælge relæ 3. Status-lysdioden (lysdiode 6) vil blinke tre gange.
3. Tryk på den knap på senderen, som skal anvendes til at aktivere det valgte relæ i modtageren. Hvis konfigurationen godkendes af modtageren, vil lysdiode 7 blinke 3 gange.
4. Monter modtagerens låg, og spænd de 6 stk. TX20-skruer. Drejningsmoment: 2,0 Nm.

10.1.3 Sletning af alle sendere i modtageren

1. Åbn låget på modtageren.
2. Tryk på knappen Learn/Erase, indtil lysdiode 7 lyser. Indlæringstilstanden er aktiveret i 10 sekunder.
3. Tryk på knappen Learn/Erase i 5 sekunder (indtil lysdiode 7 er slukket). Alle sendere er nu slettet fra modtagerens hukommelse.
4. Monter modtagerens låg, og spænd de 6 skruer.

10.2 SESAM 800 RXD

10.2.1 Grundlæggende konfiguration

1. Tryk på knappen Learn/Erase.
   Displayet skal vise "Lrn" efterfulgt af den hukommelsesposition, som senderen skal lagres i.
   Højre decimaltegn på displayet blinker, så længe indlæringstilstanden er aktiveret (10 sekunder).

   a. På Keyring K3- og Small S3-sendere: Tryk på knap 1 på senderen, hvis knap 1-3 skal anvendes til aktivering af relæer i modtageren.

   b. På Small S6- og Medium M6-sendere: Tryk på knap 1 på senderen, hvis knap 1-3 skal anvendes til aktivering af relæer i modtageren.
   Tryk på knap 4 på senderen, hvis knap 4-6 skal anvendes til aktivering af relæer i modtageren.

   c. På Large L15-senderen: Tryk på den valgfrie knap på senderen, som skal anvendes til at aktivere relæ 1 i modtageren.

2. Displayet viser teksten "ACC", hvis indlæringen er lykkedes, og modtageren vender automatisk tilbage til normal driftstilstand.

10.2.2 Avanceret konfiguration

Denne konfiguration gør det muligt for brugeren at vælge, i hvilken hukommelsesposition en bestemt sender skal lagres, og gør det muligt for brugeren at vælge, hvilken knap der skal aktivere et bestemt relæ.

Tilføjelse af en sender i en bestemt hukommelsesposition

1. Tryk på knappen Learn/Erase
   Displayet skal vise "Lrn" efterfulgt af den hukommelsesposition, som senderen skal lagres i.
   Højre decimaltegn på displayet blinker, så længe indlæringstilstanden er aktiveret (10 sekunder).

2. For at vælge, hvilken hukommelsesposition senderen skal lagres i (hukommelsesposition 1-500 kan anvendes), skal du trykke på knapperne "hukommelsesposition OP" eller "hukommelsesposition NED" (se Figur 5). Det blinkende venstre decimaltegn på displayet viser, om den valgte hukommelsesposition er optaget eller ej.

   a. På Keyring K3- og Small S3-sendere: Tryk på knap 1 på senderen, hvis knap 1-3 skal anvendes til aktivering af relæer i modtageren.

   b. På Small S6- og Medium M6-sendere: Tryk på knap 1 på senderen, hvis knap 1-3 skal anvendes til aktivering af relæer i modtageren. Tryk på knap 4 på senderen, hvis knap 4-6 skal anvendes til aktivering af relæer i modtageren.

   c. På Large L15-senderen: Tryk på den knap på senderen, som skal anvendes til at aktivere relæ 1 i modtageren.

3. Displayet viser teksten "ACC" og vender tilbage til driftstilstand, hvis valget er accepteret.

Ændring af hvilken knap der aktiverer et bestemt relæ

1. Tryk på knappen Learn/Erase.
2. Tryk på Enter for at vælge relæ.
   Displayet viser, hvilket relæ der skal anvendes. Formatet er "R=X", hvor X er det relæ, som anvendes. Ved gentagne tryk på Enter skifter relæerne.
3. Tryk på den knap på senderen, som skal anvendes til at aktivere det valgte relæ i modtageren.
4. Displayet viser teksten "ACC", hvis indlæringen er lykkedes, og vender tilbage til normal driftstilstand.

10.2.3 Sletning af sendere i modtageren SESAM 800 RXD

Sletning af individuelle sendere

1. Tryk på knappen Learn/Erase.
   Displayet viser "Lrn" efterfulgt af, hvilken hukommelsesposition der vil blive slettet. Højre decimaltegn på displayet blinker, så længe indlæringstilstanden er aktiv (10 sekunder).
2. Vælg, hvilken hukommelsesposition der skal fjernes (1-500), ved hjælp af knapperne "+" og "-".
   Venstre decimaltegn på displayet angiver, om den viste hukommelsesposition anvendes eller ej (bemærk, at der vises to decimaler på displayet).
3. Tryk på knappen Learn/Erase igen for at fjerne den valgte hukommelsesposition.
4. Displayet viser "DEL" og vender tilbage til normal driftstilstand.

Sletning af alle sendere

1. Tryk på knappen Learn/Erase.
   Displayet viser "Lrn" efterfulgt af, hvilken hukommelsesposition der skal slettes. Højre decimaltegn på displayet blinker, så længe indlæringstilstanden er aktiv (10 sekunder).
2. Tryk på knappen Learn/Erase, og hold den nede i 5 sekunder for at slette alle hukommelsespositioner.
3. Displayet viser "DEL" "ALL" og vender tilbage til normal driftstilstand.

Alle sendere er nu slettet fra modtagerens hukommelse.

10.2.4 Genindprogrammering af en sender i modtageren SESAM 800 RXD

Hvis brugeren forsøger at indprogrammere en sender, som allerede er indprogrammeret i modtageren, tillades indprogrammeringen ikke, og fejlmeddelelsen "Err1" vises efterfulgt af den oprindelige hukommelsespositionen. Slet den oprindelige hukommelsesposition, inden du fortsætter med konfigurationen.

10.2.5 Låsning af modtageren SESAM 800 RXD med PIN-kode

Sesam 800 RXD kan beskyttes mod uautoriseret konfiguration ved at anvende en 4-cifret PIN-kode.

Når der er konfigureret en PIN-kode, er alle knapper på modtageren låst med undtagelse af den knap, der anvendes til at angive koden (knappen Enter).

Sådan konfigureres PIN-koden:

1. Tænd for modtageren.
2. Tryk på knappen Enter, og hold den nede i 5 sekunder. Displayet bør nu vise "Pin new" efterfulgt af "___". Hvis brugeren er inaktiv i mere end 10 sekunder i PIN-konfigurationstilstanden, vender modtageren tilbage til normal drift.
3. Angiv det første ciffer i koden ved hjælp af knapperne "+" og "-". Tryk på knappen Enter, når du er klar.
4. Gentag ovenstående trin for andet, tredje og fjerde ciffer.
5. Når alle 4 cifre er indtastet, viser displayet "RPT" (gentag). Koden skal gentages for at blive accepteret. Angiv koden en gang til.
6. Hvis det er lykkedes at indtaste koden, viser displayet "Sto" (lagret).

Modtageren låses automatisk, når knapperne ikke har været anvendt i 10 sekunder. Displayet viser "LOC", når modtageren skifter til låst tilstand.

Sådan låses modtageren op:

1. Tryk på knappen Enter, og hold den nede i 5 sekunder. Displayet bør nu vise "Pin" efterfulgt af "___". Hvis brugeren er inaktiv i mere end 10 sekunder i PIN-konfigurationstilstanden, vender modtageren tilbage til normal drift.
2. Angiv det første ciffer i koden ved hjælp af knapperne "+" og "-". Tryk på knappen Enter, når du er klar.
3. Gentag ovenstående trin for andet, tredje og fjerde ciffer.
4. Når alle 4 cifre er angivet korrekt, viser displayet "PAS" (godkendt), og knapperne på modtageren vil være oplåst i 60 sekunder. Hvis PIN-koden er forkert, viser displayet "Err".

Modtageren låses automatisk, når knapperne ikke har været anvendt i 60 sekunder. Modtageren kan også låses manuelt ved at holde knappen Enter nede i 5 sekunder. Displayet viser "LOC", når modtageren skifter til låst tilstand.

Sådan ændres/slettes modtagerens PIN-kode:

- PIN-koden kan kun ændres ved at låse modtageren op og slette alle konfigurationer på modtageren ("delete all").

Kompatibilitet med MC Manager

I den nye PC-programversion 1.1 af MC Manager er der et yderligere felt til PIN-koden. Dette gør det muligt for brugeren at konfigurere modtagerens PIN-kode på forhånd.

Hvis et hukommelseskort er forudkonfigureret med en PIN-kode, som er identisk med PIN-koden i modtageren, vil der automatisk ske en kopiering fra hukommelseskortet til modtageren ved opstart.

PIN-koden til en mistet modtager kan hentes med MC Manager.

10.3 SESAM 800 RX DIN

10.3.1 Grundlæggende konfiguration

1. Tryk på knappen Learn/Erase, indtil lysdiode 7 lyser. Indlæringstilstanden er aktiveret i 10 sekunder (så længe lysdiode 7 lyser).
   a. På Keyring K3- og Small S3-sendere: Tryk på knap 1 på senderen, hvis knap 1-3 skal anvendes til aktivering af relæer i modtageren.
   b. På Medium M6-senderen: Tryk på knap 1 på senderen, hvis knap 1-3 skal anvendes til aktivering af relæer i modtageren.
      Tryk på knap 4 på senderen, hvis knap 4-6 skal anvendes til aktivering af relæer i modtageren.
   c. På Large L15-senderen: Tryk på den knap på senderen, som skal anvendes til at aktivere relæ 1 i modtageren.
2. Lysdiode 7 på modtageren blinker 3 gange, hvis indlæringen er lykkedes.

10.3.2 Avanceret konfiguration

Denne konfiguration gør det muligt for brugeren at vælge, hvilken knap der aktiverer et bestemt relæ.

1. Tryk på knappen Learn/Erase, indtil lysdiode 7 lyser. Indlæringstilstanden er aktiveret i 10 sekunder.
   a. Tryk en gang på knappen Learn/Erase for at vælge relæ 1. Status-lysdioden (lysdiode 6) vil blinke en gang.
   b. Tryk to gange på knappen Learn/Erase for at vælge relæ 2. Status-lysdioden (lysdiode 6) vil blinke to gange.
   c. Tryk tre gange på knappen Learn/Erase for at vælge relæ 3. Status-lysdioden (lysdiode 6) vil blinke tre gange.
2. Tryk på den knap på senderen, som skal anvendes til at aktivere det valgte relæ i modtageren. Hvis konfigurationen godkendes af modtageren, vil lysdiode 7 blinke 3 gange.

10.3.3 Sletning af alle sendere i modtageren SESAM 800 RX DIN

1. Tryk på knappen Learn/Erase, indtil lysdiode 7 lyser. Indlæringstilstanden er aktiveret i 10 sekunder.
2. Tryk på knappen Learn/Erase i 5 sekunder (indtil lysdiode 7 er slukket). Alle sendere er nu slettet fra modtagerens hukommelse.

10.4 Sikker transmissionstilstand for RX og RXD

Tilstanden for sikker transmission anvender krypteret verificering for at sikre, at modtageren kun svarer på transmissioner fra en godkendt sender, som er lagret i hukommelsen. Denne tilstand gør det meget svært at anvende eksempelvis aflytningsudstyr til at indspille og gentage funktioner for derefter at åbne porte uden at anvende en rigtig sender.

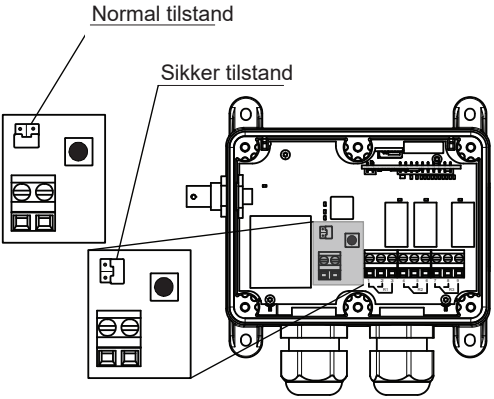

Figur 9. Jumper J1 med tilstanden til sikker transmission aktiveret

For at aktivere tilstanden til sikker transmission skal du sætte en jumper i position J1 (se Figur 9) og genstarte modtageren. Displayet vil ved start vise "**SEC**".

Brug af tilstanden til sikker transmission øger systemets svartid og mindsker rækkevidden marginalt.

10.5 Hukommelseskort (kun RXD)

I applikationer, hvor man anvender et stort antal sendere til en modtager, er det muligt at anvende et udtageligt hukommelseskort i modtageren, som indeholder en sikkerhedskopi af alle konfigurationer.

I tilfælde af at en modtager skal udskiftes eller “klones”, skal man bare tage hukommelseskortet ud og sætte det i en ny, ikke-konfigureret modtager. Alle indstillinger i hukommelseskortet kan så kopieres til den ikke-konfigurerede modtager.

Hvis der skal bruges flere modtagere med samme konfiguration, skal du tage kortet ud og kopiere oplysningerne til flere modtagere.

10.5.1 Kopiering af informationer fra et hukommelseskort til en ny modtager

1. Sluk for modtageren.
2. Løsn de 6 skruer, som holder låget fast.
3. Træk forsigtigt displaykortet lige op.
4. Sæt det hukommelseskort, som du vil kopiere, i modtagerens hukommelseskortplads (se Figur 10).
5. Sæt displaykortet tilbage (se Figur 10).
6. Start modtageren.

   Når kopieringen af hukommelseskortet er afsluttet, står der “CPY” på displayet.

   Bemærk, at hukommelsen i modtageren skal være tom, inden du kopierer konfigurationen fra hukommelseskortet til modtageren (se kap. 10.2 for information om, hvordan man sletter hukommelsen).
7. Hvis hukommelseskortet skal anvendes til at kopiere informationer til flere modtagere, eller hvis kortet skal anvendes som backup, skal det tages ud af modtageren. I modsat fald kan kortet blive siddende.
8. Monter modtagerens låg, og spænd de 6 TX20-skruer. Drejningsmoment: 2,0 Nm.

10.5.2 Kopiering af informationer fra en modtager til et hukommelseskort

Bemærk, at hukommelseskortet skal være tomt, inden du kopierer modtagerens hukommelse til kortet. For at fjerne informationer fra et hukommelseskort skal du sætte kortet ind i en ny modtager og slette alle sendere (se kap. 10.2).

1. Sluk for modtageren.
2. Løsn de 6 skruer, som holder låget fast.
3. Træk forsigtigt displaykortet lige op.
4. Sæt det hukommelseskort i, som informationerne i modtageren skal kopieres til (se Figur 10).
5. Sæt displaykortet tilbage (se Figur 10).
6. Start modtageren, og vent i ca. 5 sekunder.

   Når kopieringen af hukommelseskortet er afsluttet, står der "CPY" "to" "CRD" på displayet.

7. Nu er det muligt at tage hukommelseskortet ud. Hukommelseskortet skal opbevares i et rent miljø uden statisk elektricitet.
8. Monter modtagerens låg, og spænd de 6 TX20-skruer. Drejningsmoment: 2,0 Nm.

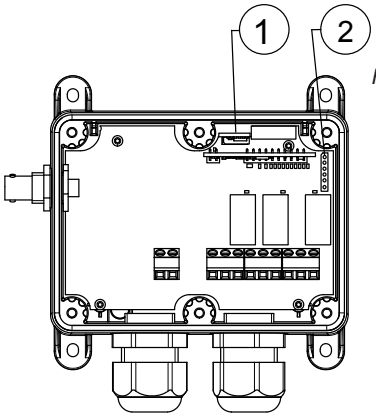

Figur 10. Modtagerens kontakter til hukommelseskort og display

1. Kontakt til hukommelseskort
2. Kontakt til display

11 Beskrivelse af sendere

11.1 Indikationer på senderen

Normal drift

Hurtige RØDE blink = sender en meddelelse.
Konstant GRØNT lys = relæ aktiveret i modtageren (tilbagekoblingsinformation fra modtageren).

Fejlindikering

3 langsomme RØDE blink = batteriet er opbrugt, og senderen kan ikke sende kommandoer.
Lyser konstant RØD efter aktiveret kommando = lav batterispænding.
Hurtige RØDE blink = hardwarefejl.

Indikationer efter udskiftning af batteri

GULT lys i 1 sekund efterfulgt af 1 eller 2 GRØNNE blink.

SESAM 800 K3 – nøgleringssender med 3 knapper

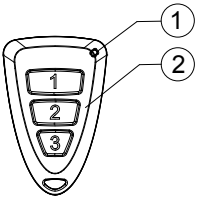

Figur 11. Indikator og knapper på nøgleringssenderen SESAM 800 K3
1. Statusindikator
2. Funktionsknap 1-3

SESAM 800 S3 – sender med 3 knapper

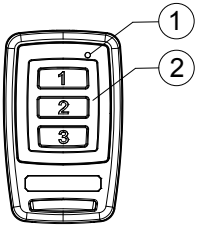

Figur 12. Indikator og knapper på senderen SESAM 800 S3
1. Statusindikator
2. Funktionsknap 1-3

SESAM 800 S6 – sender med 6 knapper

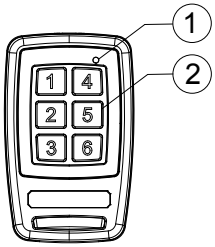

Figur 13. Indikator og knapper på senderen SESAM 800 S6
1. Statusindikator
2. Funktionsknap 1-6

SESAM 800 M6 – sender med 6 knapper

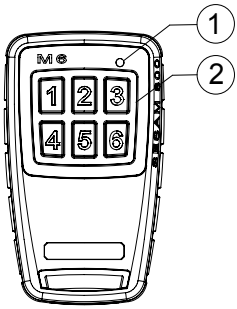

Figur 14. Indikator og knapper på senderen SESAM 800 M6
1. Statusindikator
2. Funktionsknap 1-6

SESAM 800 L15 – sender med 15 knapper

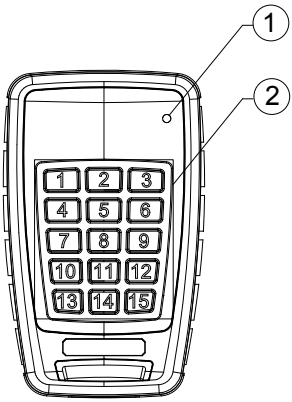

Figur 15. Indikator og knapper på senderen SESAM 800 L15
1. Statusindikator
2. Funktionsknap 1-15

12 Udskiftning af batterier i senderne

12.1 Udskiftning af batterier i SESAM 800 K3

Hvis indikatoren på senderen viser lav batterispænding, skal batterierne udskiftes hurtigst muligt. Bemærk, at batterierne skal udskiftets i et rent miljø uden risiko for statisk elektricitet.

Batterierne udskiftes på følgende måde:

1. Åbn batteridækslet ved at skrue de 3 skruer af på bagsiden af senderens cover (①) med en PH00-stjerneskruetrækker.
2. Tag forsigtigt bagstykket af.
3. Tag plastholderen og batterierne ud.
4. Sæt nye batterier i (③ og ▭ ②). Sørg for, at batterierne har den rette polaritet.
5. Sæt bagstykket på igen.
6. Spænd de 3 skruer med drejningsmoment: 0,14 Nm.

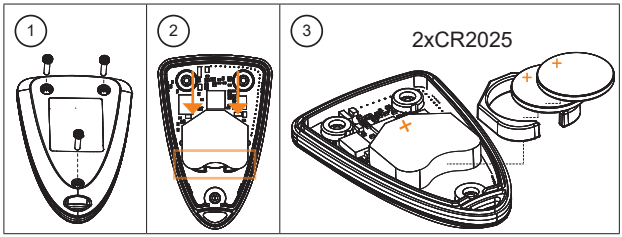

Figur 16. Batterierne i senderen SESAM 800 K3

12.2 Udskiftning af batterier i SESAM 800 S3 & S6

Hvis indikatoren på senderen viser lav batterispænding, skal batterierne udskiftes hurtigst muligt. Bemærk, at batterierne skal udskiftets i et rent miljø uden risiko for statisk elektricitet.

Batterierne udskiftes på følgende måde:

1. Åbn batteridækslet ved at skrue de 6 skruer af på bagsiden af senderens cover med en PH00-stjerneskruetrækker.
2. Fjern forsigtigt bagstykket ved at løfte den forreste del af batteridækslet op.
3. Tag batterierne ud.
4. Sæt nye batterier i. Sørg for, at batterierne vender rigtigt.
5. Luk bagstykket ved først at sætte den bagerste del af senderen i og derefter trykke den forreste del ned.
6. Spænd de 6 skruer med drejningsmoment: 0,14 Nm.

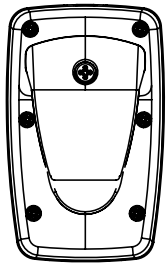

Figur 17. Batteridækslet og skruerne, som holder dækslet.

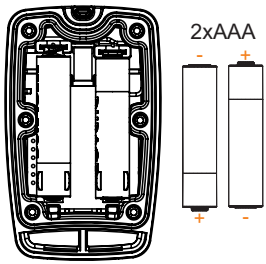

Figur 18. Batterierne i senderen.

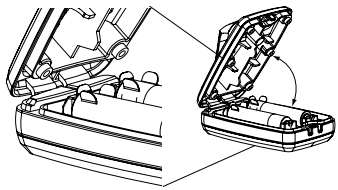

Figur 19. Korrekt placering af dækslets bagerste ende.

12.3 Udskiftning af batterier i SESAM 800 M6

Hvis statusindikatorn på senderen indikerer lav batterispænding, skal batterierne udskiftes snarest. Bemærk, at udskiftning af batterier skal foretages i et miljø, der er rent og uden risiko for statisk elektricitet.

Batterierne udskiftes på følgende måde:

1. Åbn batterihylsteret ved at skrue de 6 skruer på bagsiden af senderen ud med skruetrækker PH2.
2. Fjern forsigtigt bagstykket ved at løfte den forreste del af batterihylsteret.
3. Tag batterierne ud
4. Sæt nye batterier i. Sørg for, at batterierne vender rigtigt.
5. Luk bagstykket ved først at sætte den bageste del ind i senderen og derefter trykke fronten ned.
6. Spænd de 6 skruer med drejningsmoment:1,0 Nm.

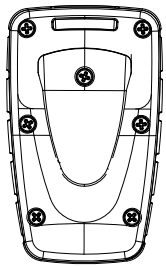

Figur 20. Batterihylster og skruerne, der holder hylsteret

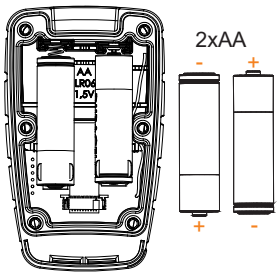

Figur 21. Batterierne i senderen

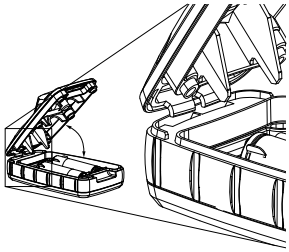

Figur 22. Bagsiden af hylsteret anbragt i sin rette position

12.4 Udskiftning af batterier i SESAM 800 L15

Hvis indikatoren på senderen viser lav batterispænding, skal batterierne udskiftes hurtigst muligt. Bemærk, at batterierne skal udskiftets i et rent miljø uden risiko for statisk elektricitet.

Batterierne udskiftes på følgende måde:

1. Åbn batteridækslet ved at skrue de 6 skruer af på bagsiden af senderens cover med en PH2-stjerneskruetrækker.
2. Fjern forsigtigt bagstykket ved at løfte den forreste del af batteridækslet op.
3. Tag batterierne ud.
4. Sæt nye batterier i. Sørg for, at batterierne vender rigtigt.
5. Luk bagstykket ved først at sætte den bagerste del af senderen i og derefter trykke den forreste del ned.
6. Spænd de 6 skruer med drejningsmoment:1 Nm.

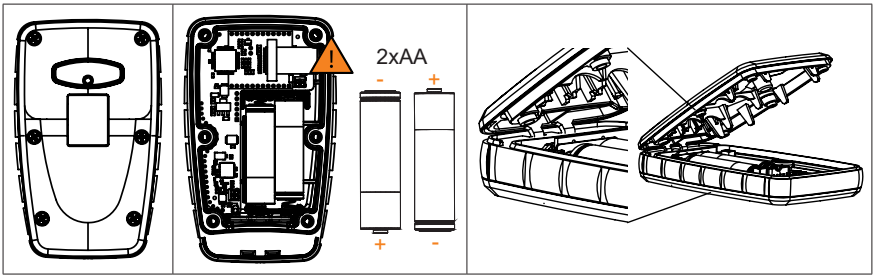

Figur 23. Batteridæksel og skruerne, som holder dækslet.

Figur 24. Batterierne i senderen

Figur 25. Korrekt placering af dækslets bagerste ende.

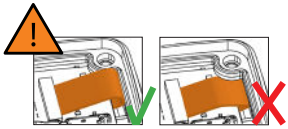

13 Fejlkoder

Modtagerne i SESAM 800-serien kan vise et antal fejlkoder. Hvilke fejlkoder, der vises, afhænger af modtageren.

Fejlkoder i SESAM 800 RXD

Tabel 2. Fejlkoder i SESAM 800 RXD

ID'et er optaget af en anden sender.	1
Hukommelsen er fuld.	2
Ubalance i hukommelseskort ved opstart.	10
Skrivefejl til hukommelseskort eller hukommelses-kort udtaget under drift.	11
Hukommelseskortet er ikke kopieret til senderens hukommelse.	12
Interne fejl. Korrigerende handlinger påkrævet af servicepersonale.	3, 5, 30, 31 og 32
Ustabil driftsspænding.	4

Fejlkoder i SESAM 800 RX og DIN

Ovenstående fejlmeddelelser indikeres med 10 hurtige blink på statusindikatoren (lysdiode 6) uanset fejltype.

14 Boremål for SESAM 800 RX og RXD

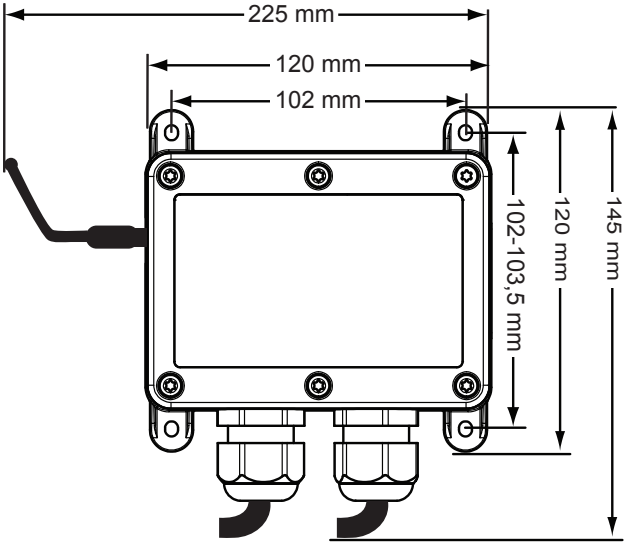

Figur 26. Boremål for SESAM 800 RX og RXD

Modtageren skal fastgøres med 4 mm-skruer, som passer til det omgivende miljø.

14.1 Mål for SESAM 800 RX DIN

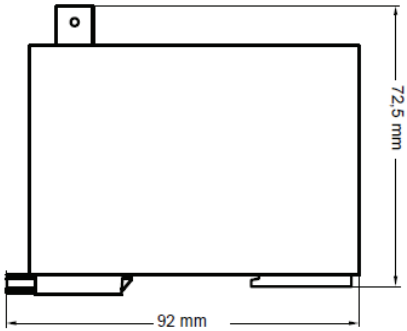

Figur 27. DIN-modtagerens mål

Åkerströms Björbo AB | Box 7, Björbovägen 143 | SE-786 97 Björbo, Sweden
Phone +46 241 250 00 | frontoffice@akerstroms.se | www.akerstroms.se